KRĄŻYNA KOPUŁY

skala 1:10 [mm]
poz. Kr1 - 4szt.
poz. Kr2 - 4szt.

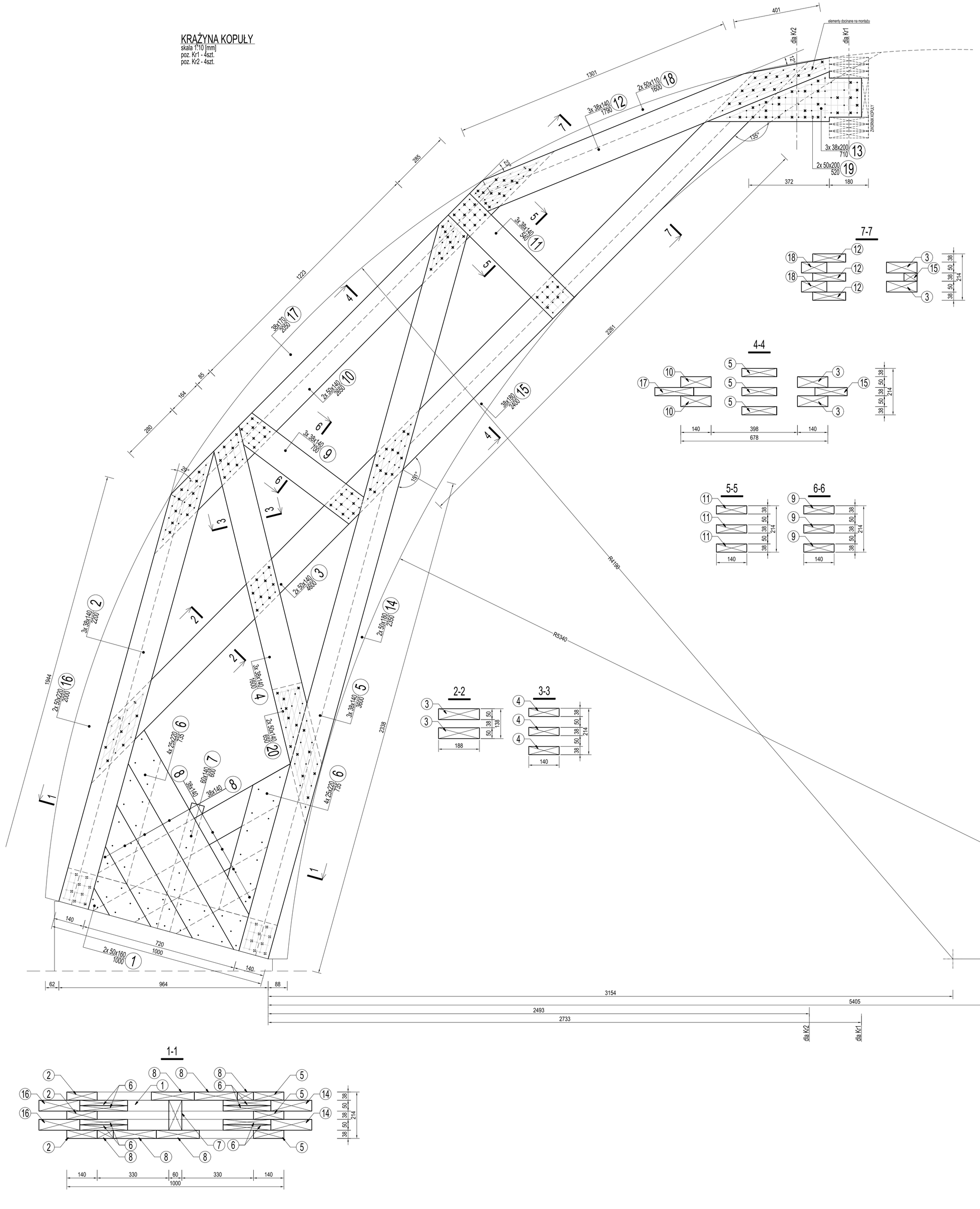

DETAL PODSTAWY KRĄŻYNY

skala 1:10 [mm]

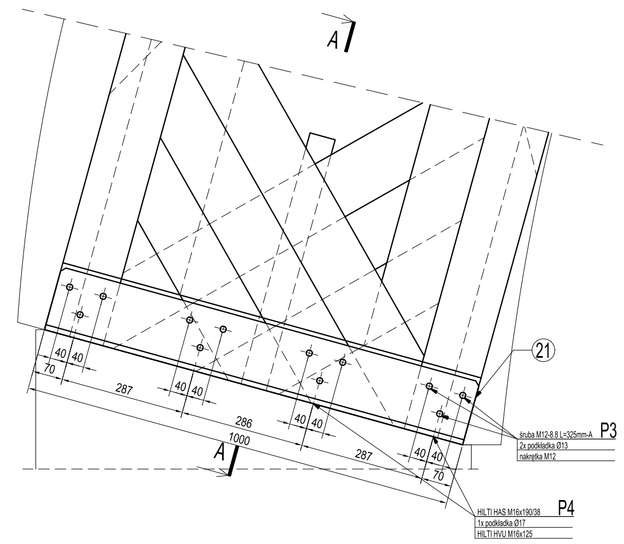

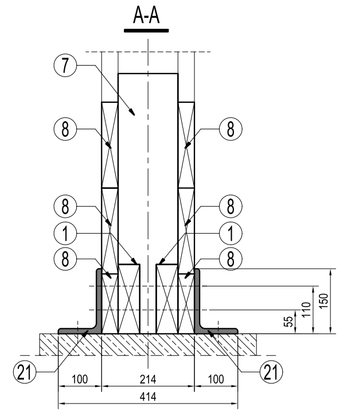

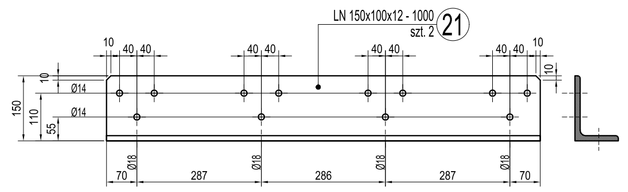

ZESTAWIENIE ELEMENTÓW DREWNIANYCH - KRĄŻYNY Kr1, Kr2

POZ.	ILOŚĆ do 1szt. [szt.]	ILOŚĆ ŁĄCZNA [szt.]	ELEMENT	OPIS	DŁUGOŚĆ JEDNOSTKOWA [m]	DŁUGOŚĆ CAŁKOWITA [m]	OBJĘTOŚĆ [m³]
1	2	16	5x16cm	deska	1.2	19.2	0.2
2	3	24	3.8x14cm	deska	2.4	57.6	0.3
3	2	16	5x14cm	deska	4.8	76.8	0.5
4	3	24	3.8x14cm	deska	1.8	43.2	0.2
5	3	24	3.8x14cm	deska	3.8	91.2	0.5
6	8	64	2.5x22cm	deska	0.9	59.8	0.3
7	1	8	6x14cm	deska	0.8	6.4	0.1
8	4	32	3.8x14cm	deska	1.2	39.0	0.2
9	3	24	3.8x14cm	deska	0.9	21.6	0.1
10	2	16	5x14cm	deska	3.9	63.2	0.4
11	3	24	3.8x14cm	deska	1.0	23.1	0.1
12	3	24	3.8x14cm	deska	2.7	65.6	0.3
13	3	24	3.8x20cm	deska	1.2	28.9	0.2
14	2	16	5x14cm	deska	3.5	56.4	0.4
15	1	8	3.8x14cm	deska	3.6	28.8	0.2
16	2	16	5x22cm	deska	3.0	48.5	0.5
17	1	8	3.8x17cm	deska	3.1	24.8	0.2
18	2	16	5x11cm	deska	2.5	39.4	0.2
19	2	16	5x20cm	deska	0.9	15.0	0.1
20	2	16	5x20cm	deska	1.1	17.9	0.2
						RAZEM:	5.3

UWAGA:
Zestawienie elementów projektowanych uwzględnia 200mm dodatku do długości elementu.

ZESTAWIENIE ELEMENTÓW STALOWYCH - KRĄŻYNY Kr1, Kr2

POZ.	PROFIL	ILOŚĆ do 1szt.	ILOŚĆ ŁĄCZNA	DŁUGOŚĆ JEDNOSTKOWA	MASA JEDNOSTKOWA	MASA 1 szt. ELEMENTU	MASA CAŁKOWITA	UWAGI
		[szt.]	[szt.]	[mm]	[kg]	[kg]	[kg]	
21	LN150x100x12	2	16	1000	22.5	16.0	32.0	
						RAZEM:	32.0	

ZESTAWIENIE ŚRUB/KOTEW

POZ.	ELEMENT	ILOŚĆ do 1szt.	ILOŚĆ ŁĄCZNA
		[szt.]	[szt.]
P3	śruba M12-8.8 L=325mm - A	12	96
	2x podkładka Ø13	12	96
	nakrętka M12	12	96
P4	nakrętka M16	8	64
	HILTI HAS M16x190/38	8	64
	1x podkładka Ø17	8	64
	HILTI HVU M16/125	8	64

UWAGI:

1. Przed wykonaniem elementów składowych kopuły należy zweryfikować wymiary budynku poprzez inwentaryzację i ewentualne różnice uwzględnić w wykonywanym elemencie. Wszelkie zmiany w konstrukcji oraz masie stosowanych elementów należy uzgodnić z projektantem konstrukcji.
2. Połączenia poszczególnych elementów należy wykonać jako ciesielskie. Do połączeń stosować gwoździe 5x150mm bite z dwóch stron elementu.
3. W miejscu styku elementów drewniancy z murem lub betonem należy stosować przekładki izolujące np. z papy.
4. Wszystkie elementy drewniane zaimpregnować bio i ogniochronnie preparatami np. Fobos do klasy materiału niezapalnego
5. Wszystkie elementy stalowe należy zabezpieczyć antykorozyjnie poprzez malowanie zestawem farb tak aby łączna grubościmalarskich wynosiła 140mikronów. Przed malowaniem wszystkie elementy należy oczyścić do 2 klasy stopnia czystości. Kolorystyka warstw nawierzchniowych wg wytycznych architekta.
6. Do połączeń śrubowych stosować śruby i nakrętki do połączeń sprężanych i zwykłych wg PN-83/M82343 oraz podwójne podkładki.
7. Niepokazane spoiny wykonać jako pachwinowe o grubości a= 0,7 grubości cieńszego elementu.

DREWNO: K27, wilgotność 15%
STAL KONSTR.: S235JR

B.ART Pracownia Architektury ul.Lipowa 22, 59-220 Legnica, tel. 506700079, e-mail: b.art@o2.pl,

		data:	podpis:
projektant:	mgr inż. Bartosz Karamon 200/DOŚ/09	19.08.2025	
sprawdzający:	mgr inż.Marcin Zaborowski 208/DOŚ/09	19.08.2025	
tytuł:	KRĄŻYNY POZ. Kr1, Kr2		
obiekt:	Altana na wodzie w ogrodzie Nostitz'ów w Mściwojowie		
skala:	1:10	rysunek nr:	K7